www.ingco.com

PRODUCT MANUAL

PISTOLA DE CALOR SEM FIOS 20V



INNOVATED BY INGCO
INDUSTRIAL

HGLI2008 HGLI2008xy

UHGLI20085 UHGLI2008xy

x(blank,1,2,3,4,5,6,7,8,9,E,S,A,M)

y(blank,-1,-2,-3,-4,-5,-6,-7,-8,-9,E,S,A,M)

SCAN FOR VIDEO

Instruções Originais

AVISOS GERAIS DE SEGURANÇA PARA FERRAMENTAS ELÉTRICAS

⚠ **AVISO! Leia todos os avisos de segurança, instruções, ilustrações e especificações fornecidas com esta ferramenta elétrica.** *O não cumprimento de todas as instruções listadas abaixo pode resultar em choque elétrico, incêndio e/ou lesões graves.*

Guarde todos os avisos e instruções para futura referência.

O termo "ferramenta elétrica" nos avisos refere-se à sua ferramenta elétrica com cabo (alimentada pela rede elétrica) ou sem cabo (alimentada por bateria).

1) Segurança no Local de Trabalho

a) **Mantenha a área de trabalho limpa e bem iluminada.** *Áreas desorganizadas ou mal iluminadas podem causar acidentes.*

b) **Não opere ferramentas elétricas em atmosferas explosivas, como na presença de líquidos inflamáveis, gases ou poeira.** *Ferramentas elétricas geram faíscas que podem incendiar poeira ou vapores inflamáveis.*

c) **Mantenha crianças e pessoas alheias afastadas enquanto opera uma ferramenta elétrica.** *Distrações podem fazer com que perca o controlo da ferramenta.*

2) Segurança Elétrica

a) **As fichas das ferramentas elétricas devem ser compatíveis com a tomada. Nunca modifique a ficha de nenhuma forma. Não utilize adaptadores em ferramentas elétricas com ligação à terra.** *Fichas originais e tomadas compatíveis reduzem o risco de choque elétrico.*

b) **Evite o contacto do corpo com superfícies aterradas, como tubos, radiadores, fogões e frigoríficos.** *Há um risco maior de choque elétrico se o seu corpo estiver em contacto com superfícies aterradas.*

c) **Não exponha ferramentas elétricas à chuva ou a condições húmidas.** *A entrada de água na ferramenta elétrica aumenta o risco de choque elétrico.*

d) **Não force o cabo elétrico. Nunca utilize o cabo para transportar, puxar ou desligar a ferramenta elétrica. Mantenha o cabo afastado de calor, óleo, arestas cortantes ou peças móveis.** *Cabos danificados ou emaranhados aumentam o risco de choque elétrico.*

e) **Se operar a ferramenta elétrica no exterior, utilize um cabo de extensão**

adequado para uso externo. *O uso de um cabo apropriado reduz o risco de choque elétrico.*

f) **Se for inevitável operar a ferramenta elétrica em locais húmidos, utilize uma fonte de alimentação protegida por um disjuntor diferencial residual (RCD).** *A utilização de um RCD reduz o risco de choque elétrico.*

3) Segurança Pessoal

a) ***Mantenha-se alerta, preste atenção ao que está a fazer e utilize o bom senso ao operar uma ferramenta elétrica. Não utilize ferramentas elétricas se estiver cansado ou sob o efeito de drogas, álcool ou medicamentos.*** *Um momento de distração pode resultar em ferimentos graves.*

b) **Utilize equipamento de proteção individual. Use sempre proteção ocular.** *Equipamentos como máscara contra poeiras, calçado antiderrapante, capacete e proteção auditiva reduzem os riscos de lesões.*

c) ***Evite arranques acidentais. Certifique-se de que o interruptor está na posição desligada antes de ligar a ferramenta à fonte de alimentação ou bateria, pegar nela ou transportá-la.*** *Transportar ferramentas elétricas com o dedo no interruptor ou ligá-las com o interruptor ativado pode causar acidentes.*

d) **Remova quaisquer chaves de ajuste ou chaves de aperto antes de ligar a ferramenta elétrica.** *Uma chave deixada presa numa peça rotativa pode causar ferimentos.*

e) ***Não se estique demasiado. Mantenha sempre um apoio firme e um bom equilíbrio.*** *Isso permite um melhor controlo da ferramenta em situações inesperadas.*

f) ***Vista-se adequadamente. Não use roupas largas nem joias. Mantenha o cabelo, roupas e luvas afastados das peças móveis.*** *Roupa solta, joias ou cabelo comprido podem ser puxados pelas partes móveis.*

g) ***Se a ferramenta possuir dispositivos de extração ou recolha de pó, certifique-se de que estão conectados e corretamente utilizados.*** *A utilização desses dispositivos reduz os riscos associados ao pó.*

h) ***Não permita que a familiaridade adquirida com o uso frequente da ferramenta o leve a ignorar os princípios de segurança.*** *Um descuido pode causar ferimentos graves num instante.*

4) Uso e Manutenção da Ferramenta Elétrica

a) **Não force a ferramenta elétrica. Utilize a ferramenta correta para a aplicação desejada.** *A ferramenta adequada fará o trabalho de forma mais segura e eficiente.*

b) **Não utilize a ferramenta elétrica se o interruptor não a ligar ou desligar.** Qualquer ferramenta elétrica que não possa ser controlada através do interruptor é perigosa e deve ser reparada.

c) ***Desligue a ficha da tomada e/ou remova a bateria antes de realizar ajustes, trocar acessórios ou armazenar a ferramenta elétrica.*** *Essas medidas preventivas reduzem o risco de ativação acidental.*

d) ***Guarde ferramentas elétricas fora do alcance de crianças e não permita que pessoas não treinadas as utilizem.*** *Ferramentas elétricas são perigosas nas mãos de utilizadores não treinados.*

e) Mantenha as ferramentas elétricas e acessórios em boas condições. Verifique se há desalinhamento ou emperramento de peças móveis, quebra de componentes ou qualquer outra condição que possa afetar o funcionamento da ferramenta. Se estiver danificada, a ferramenta deve ser reparada antes do uso. *Muitos acidentes ocorrem devido a ferramentas mal mantidas.*

f) **Mantenha as lâminas de corte afiadas e limpas.** *Lâminas bem mantidas e afiadas são mais fáceis de controlar e menos propensas a emperrar.*

g) **Utilize a ferramenta elétrica, acessórios e pontas de acordo com estas instruções, considerando as condições de trabalho e a tarefa a realizar.** *O uso inadequado pode criar situações perigosas.*

h) **Mantenha as pegas e superfícies de manuseio secas, limpas e sem óleo ou gordura.** *Pegas escorregadias dificultam o controlo da ferramenta em situações inesperadas.*

5) Uso e Manutenção de Ferramentas a Bateria

a) **Recarregue apenas com o carregador especificado pelo fabricante.** *O uso de um carregador inadequado pode causar incêndio.*

b) **Utilize a ferramenta elétrica apenas com baterias designadas pelo fabricante.** *O uso de outras baterias pode causar riscos de incêndio e lesões.*

c) **Quando a bateria não estiver em uso, mantenha-a afastada de objetos metálicos como clipes de papel, moedas, chaves, pregos e parafusos, pois podem provocar curto-circuito entre os terminais.** *Um curto-circuito pode causar queimaduras ou incêndio.*

d) **Em condições extremas, a bateria pode libertar líquido. Evite o contacto. Caso ocorra contacto acidental, lave com água. Se o líquido entrar em contacto com os olhos, procure ajuda médica.** *O líquido pode causar irritação ou queimaduras.*

e) **Não utilize baterias ou ferramentas danificadas ou modificadas.** *Baterias danificadas podem comportar-se de forma imprevisível, causando incêndio, explosão ou ferimentos.*

f) **Não exponha a bateria ao fogo ou a temperaturas superiores a 130°C.** *Isso pode causar explosões.*

g) **Siga todas as instruções de carregamento e não carregue a bateria fora da faixa de temperatura especificada.** *O carregamento inadequado pode danificar a bateria e aumentar o risco de incêndio.*

6) Assistência Técnica

a) **A assistência da ferramenta elétrica deve ser realizada apenas por profissionais qualificados e com peças de substituição idênticas.** *Isso garante a manutenção da segurança da ferramenta.*

b) **Nunca tente reparar baterias danificadas.** *A manutenção de baterias deve ser feita exclusivamente pelo fabricante ou centros de assistência autorizados.*

AVISOS DE SEGURANÇA PARA FERRAMENTAS A BATERIA

Guarde estas instruções.

⚠ **CUIDADO**

Utilize apenas baterias originais e genuínas. *O uso de baterias não originais ou alteradas pode resultar na explosão da bateria, causando incêndios, lesões pessoais e danos. Além disso, anulará a garantia da ferramenta.*

⚠ **AVISO**

a) Não desmonte, abra ou destrua células ou baterias.

b) **Mantenha as baterias fora do alcance de crianças.** *A utilização de baterias por crianças deve ser supervisionada. Em especial, mantenha baterias pequenas fora do alcance de crianças pequenas.*

c) Procure assistência médica imediatamente se uma bateria for ingerida.

d) **Não exponha baterias ao calor ou fogo.** *Evite armazená-las sob luz solar direta.*

e) **Não provoque curto-circuito nas baterias.** *Não armazene baterias soltas em caixas ou gavetas onde possam entrar em contato com objetos metálicos.*

f) Não remova a bateria da sua embalagem original até o momento de uso.

g) Não submeta baterias a impactos mecânicos.

h) **Em caso de vazamento, evite contato com a pele e os olhos.** *Caso ocorra, lave com bastante água e procure assistência médica.*

i) Utilize apenas carregadores recomendados pelo fabricante.

j) Respeite as indicações de polaridade (+) e (-) da bateria e do equipamento.

k) Não utilize qualquer pilha ou bateria que não tenha sido concebida para ser utilizada com o equipamento.

l) Não misture baterias de diferentes fabricantes, capacidades, tamanhos ou tipos.

m) Adquira sempre baterias recomendadas pelo fabricante do equipamento.

n) Mantenha as baterias limpas e secas. *Limpe os terminais com um pano seco caso fiquem sujos.*

o) **As pilhas e baterias secundárias precisam de ser carregadas antes de**

serem utilizadas. *Utilize sempre o carregador correto e consulte as instruções do fabricante ou o manual do equipamento para obter instruções de carregamento adequadas.*

p) Não deixe a bateria em carga prolongada quando não estiver em uso.

q) Após longos períodos de armazenamento, pode ser necessário carregar e descarregar as baterias algumas vezes para obter desempenho máximo.

r) Retenha o manual original para futuras referências.

s) Utilize a bateria apenas para a finalidade prevista.

t) Sempre que possível, remova a bateria do equipamento quando não estiver em uso.

u) Descarte corretamente as baterias usadas.

Dicas para Maximizar a Vida Útil da Bateria

a) **Carregue a bateria antes que esteja completamente descarregada.** *Sempre pare a operação da ferramenta e recarregue a bateria quando notar uma queda no desempenho.*

b) **Nunca recarregue uma bateria completamente carregada**. *O sobrecarregamento reduz a sua vida útil.*

c) **Carregue a bateria em temperatura ambiente entre 10°C e 40°C (50°F-104°F).** *Deixe a bateria esfriar antes de recarregá-la.*

d) Recarregue a bateria caso fique sem uso por mais de seis meses.

Instruções Importantes para o Uso da Bateria

1. Antes de utilizar a bateria, leia todas as instruções e advertências no carregador, na bateria e no produto.

2. Não desmonte a bateria.

3. **Caso o tempo de operação da ferramenta diminua excessivamente, pare imediatamente.** *O uso contínuo pode causar superaquecimento, queimaduras ou explosões.*

4. **Se o eletrólito da bateria entrar em contato com os olhos, lave imediatamente com água limpa e procure assistência médica**. *Pode haver risco de perda de visão.*

5. **Não provoque curto-circuito**:

a) Evite contato dos terminais com materiais condutores.

b) Não guarde a bateria junto a objetos metálicos como pregos e moedas.
c) Não exponha a bateria à água ou chuva.
d) Um curto-circuito pode causar superaquecimento, queimaduras e até mesmo danificar permanentemente a bateria.

6. **Não armazene a ferramenta e a bateria em locais onde a temperatura exceda 50°C (122°F).**
7. **Não incinere a bateria, mesmo que danificada.** *A bateria pode explodir.*
8. **Evite quedas ou impactos fortes na bateria.**
9. **Não utilize baterias danificadas.**
10. **Siga as regulamentações locais para o descarte de baterias.**

Sistema de Proteção da Ferramenta/Bateria

Esta ferramenta está equipada com um sistema de proteção que desliga automaticamente o motor para prolongar a vida útil da ferramenta e da bateria. A ferramenta pode parar automaticamente em situações como:

Proteção contra Sobrecarga

Se a ferramenta estiver exigindo uma corrente anormalmente alta, ela parará automaticamente. Neste caso, desligue a ferramenta e interrompa a operação. Depois, ligue-a novamente.

Proteção contra Superaquecimento

Se a ferramenta ou a bateria superaquecerem, o funcionamento será interrompido. Aguarde o resfriamento antes de ligá-la novamente.

Transporte

As baterias estão em conformidade com os regulamentos de transporte aplicáveis. Para mais informações, consulte o fabricante.

O transporte inadequado pode causar incêndios caso os terminais entrem em contato com materiais condutores. Certifique-se de que os terminais estejam protegidos contra curto-circuitos.

A informação nesta seção foi fornecida de boa fé e considerada precisa no momento da criação deste documento. No entanto, nenhuma garantia expressa ou implícita é dada. Cabe ao comprador garantir que suas atividades estejam em conformidade com as regulamentações aplicáveis.

Protegendo o Meio Ambiente

Coleta Seletiva. Este produto não deve ser descartado com o lixo doméstico.

Se precisar substituir este produto ou se ele não for mais útil, faça o descarte correto. A coleta seletiva de produtos e embalagens permite a reciclagem de materiais, ajudando a reduzir a poluição ambiental e a demanda por matérias-primas.

Regulamentos locais podem exigir a coleta separada de produtos elétricos em pontos específicos ou através de varejistas ao adquirir um novo produto.

Pacote de Bateria Recarregável

Este pacote de bateria de longa duração deve ser recarregado quando perder desempenho em tarefas simples. No final da vida útil:

- *Utilize completamente a carga restante antes de removê-la da ferramenta.*
- *As pilhas de íons de lítio são recicláveis. Entregue-as num ponto de coleta para descarte adequado.*

SÍMBOLOS NO MANUAL DE INSTRUÇÕES

	Dupla isolação para proteção adicional.
	Leia o manual de instruções antes de utilizar.
	Conformidade CE.
	Alerta de segurança. Utilize apenas os acessórios suportados pelo fabricante.
	Use óculos de segurança, proteção auditiva e máscara contra poeiras.
	Os produtos elétricos em desuso não devem ser descartados com o lixo doméstico. Recicle onde existam instalações adequadas. Consulte a sua Autoridade Local ou o retalhista para obter aconselhamento sobre reciclagem.
	Carregue a bateria apenas abaixo de 40°C.
	Recicle sempre as baterias.
	Não destrua a bateria pelo fogo.
	Não exponha a bateria à água.

AVISOS DE SEGURANÇA ADICIONAIS

Avisos de segurança para a pistola de calor

⚠ AVISO!

Este aparelho não se destina a ser utilizado por pessoas (incluindo crianças) com capacidades físicas, sensoriais ou mentais reduzidas, ou com falta de experiência e conhecimentos, exceto se forem supervisionadas ou instruídas relativamente à utilização do aparelho por uma pessoa responsável pela sua segurança.

As crianças devem ser supervisionadas para garantir que não brincam com o aparelho.

Pode ocorrer um incêndio se o aparelho não for utilizado com cuidado. Por esse motivo:

a) Tenha cuidado ao utilizar o aparelho em locais onde existam materiais combustíveis;

b) Não aplique o ar quente no mesmo local durante um período prolongado;

c) Não utilize o aparelho na presença de atmosferas explosivas;

d) Tenha em atenção que o calor pode ser transmitido para materiais combustíveis que não estejam visíveis;

e) Após a utilização, coloque o aparelho no respetivo suporte e deixe-o arrefecer antes de o guardar;

f) Não deixe o aparelho ligado sem vigilância.

Avisos adicionais

a) **Certifique-se de que o local de trabalho se encontra devidamente ventilado.** *Os gases e vapores residuais podem ser prejudiciais para a saúde.*

b) **Não utilize o produto em ambientes húmidos nem permita que este fique exposto à humidade**.

c) **A utilização incorreta do produto aumenta o risco de incêndio e explosão**.

d) **Podem formar-se gases inflamáveis e tóxicos ao trabalhar com materiais sintéticos, tintas, vernizes e materiais semelhantes**. *Não trabalhe na proximidade de gases ou materiais altamente inflamáveis.*

e) **O calor pode atingir materiais inflamáveis que não estejam visíveis**.

f) **Não utilize o produto na mesma posição durante longos períodos de tempo**.

g) **Perigo de queimaduras! Não toque no bocal quente.** *Utilize luvas de proteção.*

h) **Nunca direcione o fluxo de ar quente para pessoas ou animais**.
i) **Nunca utilize o produto como secador de cabelo nem para secar vestuário**.
j) **Não aproxime demasiado o bocal da peça a trabalhar**. *A acumulação de ar quente pode provocar o sobreaquecimento do produto.*
k) **Não obstrua as entradas de ar**.
l) **Deixe o produto arrefecer completamente antes de o guardar**. *O bocal quente pode provocar danos materiais e incêndios.*
m) **Os símbolos e marcações existentes na ferramenta não devem ser removidos nem cobertos**. *As informações que deixem de estar legíveis devem ser imediatamente substituídas.*

RISCOS RESIDUAIS

Mesmo quando a ferramenta elétrica é utilizada conforme indicado, não é possível eliminar todos os fatores de risco residual. Os seguintes perigos podem ocorrer em relação à construção e design da ferramenta elétrica:

a) Problemas de saúde resultantes da emissão de vibração se a ferramenta for utilizada por um longo período ou não for adequadamente manuseada e mantida.
b) Ferimentos e danos materiais devido à quebra súbita de acessórios.

⚠ **AVISO!**

Esta ferramenta elétrica gera um campo eletromagnético durante o funcionamento. Este campo pode, em certas circunstâncias, interferir com implantes médicos ativos ou passivos. Para reduzir o risco de ferimentos graves ou fatais, recomendamos que pessoas com implantes médicos consultem o seu médico e o fabricante do implante antes de operar esta ferramenta.

UTILIZAÇÃO PREVISTA

As pistolas de ar quente foram concebidas para aplicações industriais, incluindo aplicação de películas e películas de escurecimento em veículos, remoção de laca, tinta e verniz, descongelação de tubagens, remoção de azulejos e massas de enchimento, reativação de adesivos, remoção de autocolantes, aplicação e remoção de cera, dobragem de tubos e chapas de plástico, entre outras aplicações.

ESPECIFICAÇÕES

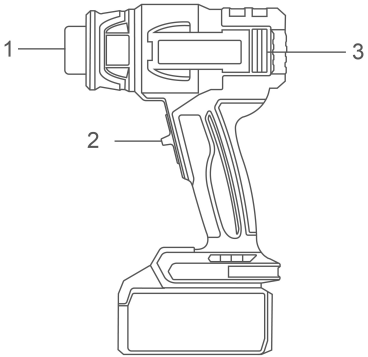

Componentes

1. Bocal
2. Interruptor ON/OFF / Ajuste da temperatura do ar
3. Carcaça

Especificações técnicas

REF. Modelo	HGLI2008 HGLI2008xy
Tensão	20V
Nível de calor	variável
Temperatura	300/580°C
Fluxo de ar	100/200 L/min

NOTA da Ref. do modelo: x (vazio, 1,2,3,4,5,6,7,8,9,E,S,A,M); **y** (vazio, -1,-2,-3,-4,-5,-6,-7,-8,-9,E,S,A,M)

- Devido ao nosso contínuo programa de pesquisa e desenvolvimento, as especificações acima estão sujeitas a alterações sem aviso prévio.
- As especificações e o cartucho da bateria podem variar de país para país.

⚠ **AVISO! Utilize apenas o pack de baterias e o carregador de bateria originais conforme indicado abaixo para esta ferramenta elétrica:**

Produto	**Baterias**		
Ref. Modelo	Tipo	Tensão Nominal	Capacidade Nominal
FBLI2001 FBLI2001xy	Íon de Lítio	18.5V d.c., 20V Max	2.0Ah
FBLI2002 FBLI2002xy			4.0Ah
FBLI2003 FBLI2003xy			5.0Ah

Nota: x (em branco, 1,2,3,4,5,6,7,8,9,E,S,A,M); **y** (em branco, -1,-2,-3,-4,-5,-6,-7,-8,-9,E,S,A,M)

Produto	**Carregadores de Bateria**			
Ref. Modelo	Potência de entrada	Voltagem de entrada	Voltagem nominal de saída	Corrente nominal de saída
FCLI2001 FCLI2001xy	50W	220-240V ~50/60Hz	20V d.c.	2A
FCLI2001-9		100-240V ~50/60Hz		
FCLI20411 FCLI20411xy FCLI2034 FCLI2034xy	105W	220-240V ~50/60Hz	21V d.c.	4A
FCLI20411-9 FCLI2034-9		100-240V ~50/60Hz		

Nota: x (em branco, 1,2,3,4,5,6,7,8,9,E,S,A,M); **y** (em branco, -1,-2,-3,-4,-5,-6,-7,-8,-9,E,S,A,M)

OPERAÇÃO

Montagem

Montagem do acessório adequado (quando aplicável)

NOTA: Nem todos os acessórios ilustrados ou descritos estão incluídos no fornecimento de série.

Acessório	Descrição	Aplicação
	Bocal plano	Secagem e descongelação (distribuição do calor numa área mais ampla)
	Bocal refletor	Soldadura de tubos
	Bocal redutor	Contração de mangas termorretráteis (calor concentrado numa área reduzida)
	Bocal de soldadura	Aquecimento da vareta de soldadura para operações de soldadura
	Raspador	Remoção de tinta e verniz

Funcionamento

a) Monte o acessório adequado à aplicação pretendida.

b) Ligar o equipamento (Significado das posições do interruptor deslizante):
"0": Posição OFF (Desligado).
"I": Aquecimento a **300 °C**, com caudal de ar reduzido **~100 L/min**.
"II": Aquecimento a **580 °C**, com caudal de ar elevado **~200 L/min.**

c) Ajuste da temperatura com interruptor.

d) Desligue a ferramenta e deixe-a arrefecer durante, pelo menos, 30 minutos. Coloque-a sempre na posição vertical e apoiada sobre a respetiva base.

MANUTENÇÃO E AVARIAS

Limpeza

⚠ **CUIDADO!**

- **Certifique-se sempre de que a ferramenta está desligada e desconectada da corrente elétrica antes de limpar ou realizar qualquer manutenção.**
- **Nunca utilize gasolina, benzeno, diluente, álcool ou produtos semelhantes. Pode ocorrer descoloração, deformação ou fissuras.**

As aberturas de ventilação e os interruptores devem ser mantidos limpos e livres de corpos estranhos. Limpe regularmente as entradas de ar da ferramenta ou sempre que estas começarem a ficar obstruídas. A ferramenta pode ser limpa de forma mais eficaz com ar comprimido seco.

⚠ **AVISO!**

- **Use sempre óculos de proteção ao limpar ferramentas com ar comprimido.**
- **Não tente limpar inserindo objetos pontiagudos nas aberturas.**

Manutenção

⚠ **CUIDADO!**

- **Certifique-se sempre de que a ferramenta está desligada e que a bateria foi removida antes de realizar qualquer inspeção ou manutenção.**
- **A manutenção preventiva realizada por pessoal não autorizado pode resultar na colocação incorreta de fios internos e componentes, o que poderá causar perigo grave.**

Utilize apenas peças sobresselentes/acessórios originais do fabricante ou de oficinas autorizadas e qualificadas.

As reparações devem ser efetuadas apenas por técnicos qualificados ou por um centro de assistência autorizado. Os técnicos qualificados devem ter formação e experiência adequadas, estar familiarizados com os requisitos de concepção e construção do produto e compreender e cumprir as normas de segurança.

Proteção do Ambiente



Recolha seletiva. Os produtos marcados com este símbolo não devem ser descartados com o lixo doméstico normal. Os produtos contêm materiais que podem ser recuperados ou reciclados, reduzindo a procura por matérias-primas. Recicle os produtos elétricos de acordo com as disposições locais.

Acessórios opcionais

⚠ **CUIDADO!**

Os acessórios ou dispositivos recomendados para utilização com a sua ferramenta estão especificados neste manual. A utilização de quaisquer outros acessórios ou dispositivos pode apresentar risco de ferimentos. Utilize apenas o acessório ou dispositivo para a finalidade indicada.

Se necessitar de assistência ou de mais informações sobre estes acessórios, contacte o seu Centro de Assistência Autorizado local.

NOTA: Alguns acessórios ou dispositivos podem estar incluídos na embalagem como equipamento padrão. Podem variar de país para país.

Transporte das ferramentas elétricas

⚠ **AVISO!**

É estritamente proibido provocar qualquer impacto mecânico na embalagem durante o transporte.

Durante a carga/descarga não é permitido utilizar qualquer tipo de equipamento que funcione com base no princípio de aperto da embalagem.

MANUTENÇÃO E AVARIAS

Possíveis avarias e métodos de resolução

Avaria	Causas Prováveis	Ações
Quando a máquina é ligada, o motor elétrico não funciona.	● Falha do interruptor; ● O cabo de alimentação ou a fiação estão partidos, falha na ficha do cabo de alimentação; ● Falta de contacto da escova com o coletor; ● Desgaste/dano das escovas.	Desligue a máquina da corrente e contacte um especialista qualificado.
Formação de um arco elétrico circular no coletor.	● Desgaste/dano da escova ou do suporte de escovas; ● Falha na bobina do induzido.	Desligue a máquina da corrente e contacte um especialista qualificado. Não tente reparar a máquina por conta própria.
Durante o funcionamento, há fumo ou cheiro de isolamento queimado a sair das aberturas de ventilação.	● Falha na bobina do motor elétrico; ● Falha na parte elétrica da ferramenta.	
Aumento do ruído na caixa de engrenagens.	● Desgaste/ruptura de engrenagens ou rolamentos.	
Quando a máquina é ligada, o fuso não gira.	● Falha na caixa de engrenagens.	

Critérios de estado crítico

Critérios de estado crítico	Causas prováveis	Ações
Rachaduras nas superfícies dos rolamentos e partes da carcaça.	Deformação por fadiga do metal.	Desligue a máquina da corrente e contacte um especialista qualificado. Não tente reparar a máquina por conta própria.
O cabo de alimentação ou a ficha estão danificados.	Sobrecarga ou ruptura	
Desgaste excessivo ou dano no motor ou no mecanismo de redução, ou uma combinação desses sinais.	Deformação por fadiga do metal.	

Critérios de estado crítico

Lista de falhas críticas	Ações
Faíscas no motor elétrico.	É necessário contactar um especialista qualificado.
Aparecimento de ruídos estranhos.	É necessário contactar um especialista qualificado.
Se forem detetadas as avarias acima mencionadas, é necessário desligar a máquina da corrente e contactar um especialista qualificado.	

www.ingco.com

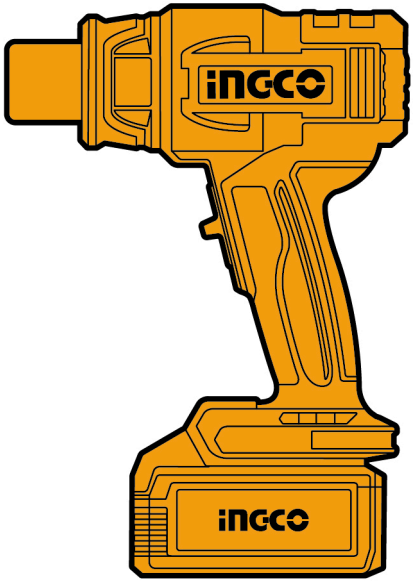

PAP

INGCO Portugal www.ingco.pt